UniClima air

AIRE ACONDICIONADO
SPLIT PISO - CIELO
MANUAL DEL USUARIO

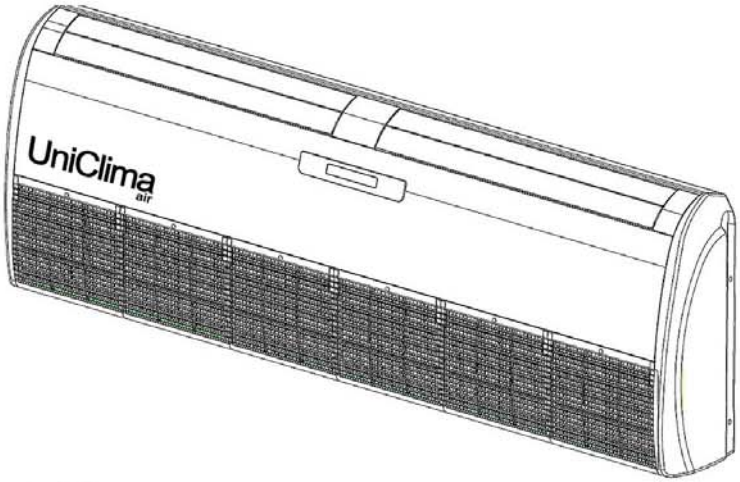

R-410

Modelo GU 12.000 Btu.
GU 18.000Btu.
GU 24.000Btu.
GU 30.000Btu.
GU 36.000Btu
GU 48.000Btu
GU 60.000Btu.

TIPO DE DESCARGA
VERTICAL

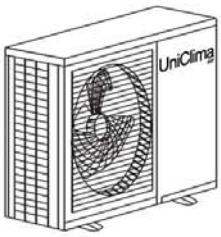

TIPO DE DESCARGA
LATERAL

Gracias por elegir nuestro aire acondicionado. Por favor lea este MANUAL DEL USUARIO cuidadosamente antes de usarlo y manténgalo para referencias futuras.

Recal | EQUIPOS DE CLIMATIZACIÓN
www.recal.cl Tel.:(02) 4307700

LINEA 2010

INDICE

Instrucciones del control remoto.....2

Instalación de la unidad.....6

Instalación de las cañarías.....8

Alambrádo eléctrico.....9

Como operar la unidad.....11

Operación del aire acondicionado.....15

Cuidados y mantención.....18

Despiece.....19

CONTROL REMOTO

Señal del control remoto

Envía señales a la unidad interior.

Visualización de operación

Visualice los ajustes recientes.

Botón de funcionamiento y detención

Prende y apaga la unidad.

Botón de modo de operación

Presiónelo para seleccionar el modo de operación:
AUTO FRIO SECO
VENTILADOR CALOR

Botón de velocidad del ventilador

Presiónelo para cambiar la velocidad del vent. En el orden de bajo, medio, alto y automático (→ → →).

Botón Swing manual

Presione este botón para dejar fija la dirección de inyección de aire a la habitación, puede variar entre los siguientes niveles:
(1)→(2)→(3)→(4)→(5)

Botón de dormir

Presiónelo para comenzar el modo dormir. Presiónelo de nuevo para detenerlo.

Botones de ajuste de temperatura

Presione ▶1 vez,
la temperatura aumentará 1ºC.
Presione ◀1 vez
La temperatura disminuirá 1ºC.
El rango de ajuste es de 16-31ºC

Botón de temporizador encendido

Por favor vea la operación Temp."AUTO-ON/OFF".

Botón de temporizador apagado

Por favor vea la operación Temp."AUTO-ON/OFF".

Botón de cancelación del temporizador

Presiónelo para cancelar el ajuste del temporizador

Botón de ajuste del temporizador

Presiónelo para ajustar el temporizador.

Botón de OSCILACIÓN

Presione este botón para cambiar de arriba abajo el flujo de aire que ingresa a la habitación.

NOTA:

- Si el control remoto no funciona normalmente, abra la parte posterior y presione RESET.
- El tipo de solo enfriamiento no funciona en modo calor.
- Se puede operar a una distancia de 6 mts. de la unidad de interior, sin nunguna obstrucción.
- Saque las baterias, si el control remoto no es usado en un largo periodo.
- En esta ilustración, se puede visualizar todo con el proposito de explicar. Algunos modelos puede que no se muestren en estas indicaciones
- No arroje las baterias al fuego.

OPERACIÓN DEL CONTADOR DE TIEMPO DE AUTO-ON/OFF

AUTO-ON/OFF sistema de operación del contador de tiempo

1. Presione el botón ◷→○ cuando el aire acondicionado está prendido, iniciar el AUTO-OFF función delcontador de tiempo. Mientras tanto,"◷→○"comienza a pestañar el visor.

Presione el botón ◷→| cuando el aire acondicionado esté apagado. se inicia la funcion AUTO- ON TIMER. Mientras que "◷→|" pestañea en el visor.

2. Cada vez que presione el botón ◷→○ o ◷→| aumenta el tiempo de AUTO-ON/OFF cerca una hora (12 horas a lo más) y los dígitos del tiempo de AUTO-ON/OFF aparecerán en el visor.

3. Presione el botón SET para fijar el tiempo de AUTO-ON/OFF. El "◷→|" o "◷→○" parará el parpadeo en el visor del control remoto.

Cancelación de la operación del contador de tiempo de AUTO-ON/OFF

Si usted quiere cancelar la operación del contador de tiempo, presione el botón CANCEL hasta los dígitos del tiempo de AUTO-ON/OFF y "◷→|"o "◷→○" desaparecerán de la pantalla del control remoto.

NOTA

1. La operación de ON/OFF del tiempo, se debe fijar nuevamente, despues de un corte de luz.

2. Una vez que se fijó el tiempo de AUTO-ON/OFF , y usted quiere cambiarlo, debe cancelar la operación anterior del contador de tiempo de AUTO-ON/OFF.

3. Si usted presiona el botón SET después del tiempo de AUTO-ON/OFF una vez fijamente, el sistema contará el tiempo de nuevo basado en el tiempo actual de la exhibición.

AJUSTE EL MODO DE OPERACIÓN

1. Modo AUTOMATICO

En este modo, el aire acondicionado puede ajustarse automáticamente a la temperatura ambiente para su preferencia.
Al inicio de la operación, el aire acondicionado seleccionará automáticamente el modo de operación según la temperatura ambiente. La tabla siguiente demuestra las condiciones en las cuales se fijan empiezan para arriba.

Tº de la sala (RT)	Tipo de enfriamiento		Tipo de bomba de calor	
	Modo	Temperatura inicial	Modo	Temperatura inicial
RT ⩾ 26ºC	FRIO	24ºC	FRIO	24ºC
26ºC > RT ⩾ 25ºC		RT-2		RT-2
25ºC > RT ⩾ 23ºC	SECO	RT-2	SECO	RT-2
RT < 23ºC		21ºC	CALOR	26ºC

2. Modo FRIO

Presione el botón MANUAL del OSCILACIÓN o el botón para cambiar el sentido del flujo up/down de aire.
Presione el botón de la VELOCIDAD del VENTILADOR para cambiar la velocidad del ventilador de la unidad interior. Presione el botón del AJUSTE de la TEMPERATURA para cambiar la temperatura del sistema.

3. Modo SECO

En este modo, el aire acondicionado fija automáticamente la temperatura ambiente y esta temperatura no aparecerá en el visor.
El botón del AJUSTE de la TEMPERATURA y el botón de la VELOCIDAD del VENTILADOR no son funcionales.
Presione el botón MANUAL del OSCILACIÓN o el botón para cambiar el sentido de flujo up/down de aire.

4. Modo VENTILADOR

En este modo, la unidad exterior no funciona. Solamente funciona el ventilador de interior .
Presione el botón MANUAL del OSCILACIÓN o el botón para cambiar el sentido de chorro up/down de aire.
Presione el botón de la VELOCIDAD del VENTILADOR para cambiar la velocidad del ventilador de la unidad exterior.

5. Modo del CALOR
(aplicado solamente al tipo de la bomba de calor)

Presione el botón MANUAL del OSCILACIÓN o el botón para cambiar el sentido de flujo up/down de aire.
Presione el botón de la VELOCIDAD del VENTILADOR para cambiar la velocidad del ventilador de la unidad interior. Presione el botón del AJUSTE de la TEMPERATURA para cambiar la temperatura del sistema.

6. Modo DORMIR

Modo de dormir en el enfriamiento y el secado del funcionamiento.

A. El ventilador de la unidad exterior funciona en baja velocidad.
B. Después de una hora de operación la temperatura del sistema aumentará en 1.
Una hora más adelante, la temperatura del sistema aumentará en 1 una vez más. La unidad entonces continuará funcionando en 2 sobre la temperatura del sistema.

Modo de dormir en el funcionamiento de la calefacción.

A. El ventilador de la unidad exterior funciona en baja velocidad.
B. Después de una hora de operación la temperatura del sistema disminuirá por 2.
Una hora más adelante, la temperatura del sistema disminuirá por 2 una vez más. La unidad entonces continuará funcionando en 4 debajo de la temperatura del sistema.

INSTALACIÓN DE LA UNIDAD INTERIOR

1. Ubicación de la instalación.
- Lugares con buenas condiciones de ventilación,
- Techos y paredes lo suficientemente firmes y fuertes para la instalación.
- Lugares convenientes para conducir el escape de agua.
- Evite lugares expuestos a los rayos solares de forma directa o a altas temperaturas.
- Evite lugares expuestos a neblina provocada por aceite, vapor o gas inflamable.
- La distancia entre la unidad y la TV o el sistema de audio debe ser de más de un metro.
- Mantenga la unidad lejos de equipos que emitan señales de alta frecuencia como los tubos fluorescentes y las lámparas parpadeantes.

Dos maneras de instalación

En el techo

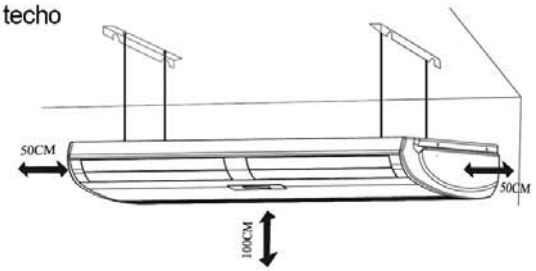

Nota: cuando instale la unidad en el techo, la parte del frente debe estar 7 mm más alta que la parte posterior.

En el piso

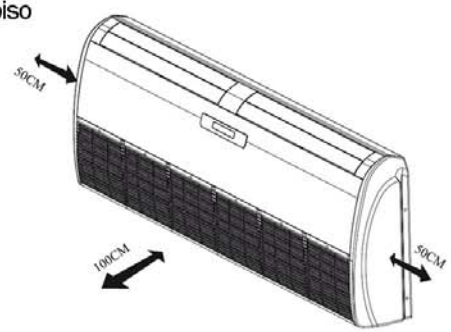

La diferencia de altura entre la unidad de interiores y la unidad de exteriores, el largo de las cañerías refrigerantes y el número de los dobleces de las cañerías deberían estar todas en conformidad con el siguiente requerimiento.

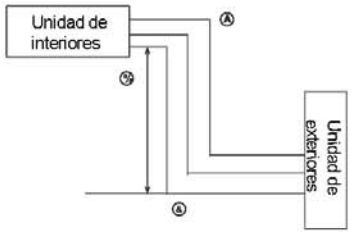

Tipo	A:Largo de la cañería (vía única)	B: Diferencia de altura	C: Número de dobleces (vía única).
12/18/24	Max. 20 m	Max. 20 m	Max. piezas
30/36/48/60	Max. 30 m	Max. 30 m	Max. piezas

2. Instale los pernos expansores. Instale los pernos en la ubicación correcta.

Nota: los pernos expansores requeridos deberían ser preparados por los clientes.

3. instale los marcos de la izquierda y la derecha.

A. Desmantele el kit que contiene la rejilla de la entrada de aire.
B. Desmantele la cobertura del lado izquierdo y del lado derecho.
C. Saque los marcos de la izquierda y la derecha de la unidad.
D. Fije los marcos de la izquierda y la derecha a los pernos expansores y apriete las tuercas.

4. Fije la unidad de interiores

A. Suspenda la unidad en los marcos
B. Apriete los tornillos
C. Adjunte las coberturas derechas e izquierdas
D. Adjunte el kit que contiene las rejillas de la entrada de aire.

Dos maneras de instalar los sujetadores:

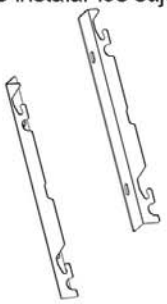

Opción 1

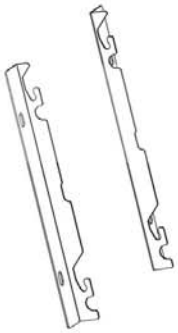

Opción 2

INSTRUCCIONES GENERALES

Antes de instalar:
Todas las instalaciones serán hechas como se describen en estas instrucciones de acuerdo a los códigos nacionales y ocales que se apliquen incluyendo los requerimientos de las utilidades locales.

⚠ ADVERTENCIA

PELIGRO DE FUEGO

- Al no seguir las advertencias de seguridad exactamente como se indica podría resultar en heridas serias o daño de propiedad.
- La instalación y el servicio del equipo debe ser manipulado por un instalador calificado, un agente de servicio o el proveedor del equipo.
- No almacene ni utilice gasolina u otros vapores y líquidos inflamables cerca de este electrodoméstico u otros.

⚠ ADVERTENCIA

Para evitar el riesgo de shock eléctrico, heridas personales o muerte, desconecte todo el poder eléctrico de la unidad antes de llevar a cabo cualquier servicio o mantención.

REVISIÓN DE INSTALACIÓN

- El alambrado debería cumplir los requerimientos del departamento de provisión de poder eléctrico y los estándares de los electrodomésticos para evitar accidentes serios como un shock eléctrico.
- El cable proveedor de poder para esta unidad debe ser apropiada y debe estar equipada con un interruptor de seguridad.
- Asegúrese que el tamaño y la capacidad del interruptor, del fusible y del cable son los apropiados.
- El enchufe proveedor eléctrico debería estar apropiadamente conectado al soquete, y no debería haber ninguna parte de él expuesto a alguna fuerza extraña.
- Asegúrese que el cable de tierra esté conectado correctamente.
- Fije firmemente la unidad de interior de acuerdo a las regulaciones relevantes para evitar accidentes indeseados a causa de partes de unidades sueltas.

PRECAUCIONES

1. No ponga el dedo ni en la entrada ni en la salida de aire para evitar contactar el ventilador rotante o las partes en funcionamiento, ya que hay peligro de shocks eléctricos.

2. No esparza sprays o agente inflamables en la superficie de la unidad; cuando limpie el aire acondicionado, no le eche agua a su cuerpo.

3. No abra la rejilla de la entrada de aire en la unidad de interiores cuando el aire acondicionado esté en funcionamiento; no bloquee las entradas ni salidas de aire de la unidad de interiores ni tampoco de la unidad de exteriores.

4. Cuando el aire acondicionado funciona mal, apague la unidad y corte el suministro eléctrico inmediatamente, luego contacte a la agencia de servicio local autorizado. Si el aire acondicionado es reparado por el cliente o por un servicio de mantención no autorizado, no se garantiza que la unidad vuelva a su condición normal.

5. Cuando el producto se deja sin atención y sin uso por un largo período de tiempo desenchúfelo del enchufe de la pared y desconecte el cable del sistema.

⚠ IMPORTANTE:

La instalación y servicio del equipo de aire acondicionado puede ser peligroso debido al sistema de presión y a los componentes eléctricos que éste tiene. Sólo personal entrenado y calificado debería manipular el equipo.

Cuando trabaje con equipo de aire acondicionado observe las precauciones en el manual y en las etiquetas adjuntas a la unidad y otras precauciones de seguridad que se puedan aplicar. Siga todos los códigos de seguridad.

Use lentes de seguridad y guantes de trabajo. Use un pedazo de tela para las operaciones de soldadura. Tenga un extinguidor de fuego disponible para todas las operaciones de soldadura.

INSTALACIÓN DE LAS CAÑERÍAS

Precaución:
Elija cañerías aisladas más gruesas que de 9mm para así aislar las cañerías de cobre y evitar la condensación.
Cuando instale las cañerías de drenaje, aíslelas con cañería aislante más gruesa que de 6mm para evitar la condensación.

1.Material y tamaño de las cañerías de refrigeración y de drenaje.

NOMBRE	12 | 18 | 24	30 | 36 | 48 | 60
Agente líquido de refrigeración de cañerías.	Diámetro exterior de la cañería de cobre. 9.52 (3/8")	Diámetro exterior de la cañería de cobre. 9.52 (3/8")
Cañería de drenaje	Diámetro exterior de la cañería de cobre. 15.88 (5/8")	Diámetro exterior de la cañería de cobre. 19.05 (3/4")

2.Ubicación de las cañerías de agentes refrigerantes y de las cañerías de drenaje de la unidad de interiores. Las cañerías conectadas a la unidad de interiores deberían ser conectadas de la siguiente manera.

• Cuando las cañerías son sacadas de la parte posterior de la unidad de interiores.

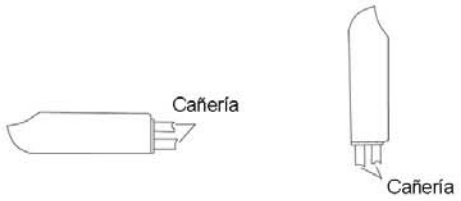

• Cuando las cañerías son sacadas de la parte inferior de la unidad de interiores.

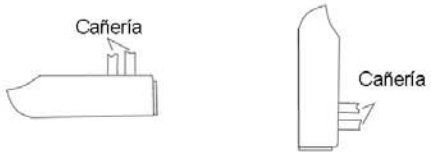

Nota: el modo de las cañerías sacadas está relacionada al modo de instalación de la unidad de interiores.

3.conexión de las cañerías de agentes de refrigeración.

A. Desmantele el kit que contiene la rejilla de la entrada de aire de la unidad de interiores.

B. Mantenga el estatus original de la válvula de cerrado del gas y de la válvula de líquido de la unidad de exteriores.

Desmantele las tuercas, las capas anti-polvo y los enchufes de los tornillos de las cañerías de las cañerías de las unidades de interiores y exteriores respectivamente, y conecte las bocinas de las cañerías en el momento (evite polvo, crema y otras cosas que puedan entrar en la cañería)

• Ponga una lámina de aceite sellantes en las superficie de los acoples y de los conectores antes de fijar las tuercas de los acoples.

• Cuando apriete las tuercas, primeramente presione la bocina en la superficie del cono del conector, y mantenga la cañería principal y el conector en el mismo eje, luego gradualmente de vuelta la tuerca del cono en sentido de las manillas del reloj firmemente con sus manos y luego apriételo con una llave.

• Cuando apriete las tuercas con la llave aplique el torque según la lista de la derecha, si no está lo suficientemente apretado, un escape del refrigeración puede ocurrir, pero si está muy apretado, la superficie de los acoples se puede dañar.

Diámetro exterior de la cañería de cobre (mm)	Girado del torque. (MN)
9.52	35-40
15.88	73-78
19.05	98-130

C. Complete la conexión de los acoples en secuencia, para terminar la conexión de todas las cañerías de refrigeración.

• El ángulo de doblado de las cañerías no debería ser de menos de 90 grados, el radio de doblado no debería ser de menos de 100 mm, y las veces en que se debe doblar la cañería no debiese exceder las 3.
• Después de terminar la conexión de todas las cañerías use espuma de jabón para chequear si existe algún escape en las cañerías.
• La parte de la conexión de las cañerías debería estar cubierta con mangas de aislante, para evitar la condensación del agua en estas posiciones, desajustando estas últimas para las cañerías de gas y de líquido.

D. Succione el aire desde la obertura de mantención de la cañería por una bomba aspiradora, para aspirar dentro de las cañerías.

E. Después de terminar la operación de arriba, abra ambas válvulas de gas para dejar las cañerías de interiores y exteriores abiertamente conectadas.

4.Control de calidad de refrigerante.

Precaución:
No trate de sacar el aire de las cañerías con refrigerante en la unidad de exteriores.
Cuando compense el refrigerante, por favor utilice el puerto de llenado en la válvula de gas de la unidad de exteriores.
Cuando el largo de la cañería es de menos de 5 metros, no es necesario compensar el refrigerante; cuando la cañería excede los 5 metros por favor compense el agente de la siguiente manera:

Cantidad adicional = (Largo de la cañería – 5) xA;
Para los modelos de 12, 18 A=30g;
Para los modelos de 24, 30, 36, 48, 60, A=50g.

5.Instalación de la cañería de drenaje de la unidad de interiores.

• La cañería debería colgar de la unidad de interiores hacia abajo, y asegúrese que no haya acumulación de agua dentro de esta.
• La parte de conexión de la cañería debería estar apretada para evitar escape de agua.
• No ponga la cañería extremos de aguas residuales con sulfuración de gas u odor.

6.Reconocimiento del drenaje de agua de la unidad de interiores.

• Cuando se instala la cañería de drenaje, asegúrese que no haya escape de agua.
• Cuando eche agua en la unidad para chequear la cañería, llene desde el plato lateral del cambiador de calor.

Nota:
• Para el tipo de calefacción / enfriamiento, hay agua condensada producida en la unidad de exteriores cuando está en modo de calefacción, instale una cañería de drenaje en su cobertura inferior de la siguiente manera: presionando el conector de la cañería de drenaje en el puerto de drenaje en la parte inferior de la unidad de exteriores, de manera que la terminación más grande del conector quede hacia la cañería de drenaje en la terminación más pequeña del conector.
• El conector es ubicado en la bandeja del paquete de la unidad de exteriores, las cañerías de drenaje deberías ser preparadas por los clientes.

ALAMBRADO ELÉCTRICO

Precaución:
Aplique el suministro electrico apropiado equipado con el automatico correspondiente a la potencia.
Cuando el suministro de poder está conectado equivocadamente, el compresor no funciona.
La conexión eléctrica debería estar hecha para la unidad de acuerdo a los códigos y reglas locales. Localmente prepare un interruptor de ventilador y una tira para ser montado en la unidad. Remítase al diagrama de alambrado adherido a la unidad.

Unidad de Interiores

1.Desmantele la rejilla de la entrada de aire y la cobertura de la caja del alambrado.
2.conecte el cable de suministro de poder y el cable de señal en los conectores. Por favor tome el diagrama de alambrado en la máquina como referencia final.
3.fije los cables conectados con sujetadores de alambre, posicionando los adhesivos, galones, etc.
4.después de alambrar, instale las partes desmanteladas a su estado original.

Explicación del DIP se encuentra en la pantalla principal de la unidad de interiores. ¡Fíjese!

	No.	Aticulos del ajuste	DIP1	DIP2	Consecuencia	Observación
ON 1 2	1	Tipo de modelo	ON		Tipo de solo enfriamiento	_____
			OFF		Tipo de bobina de calor	_____
	2	Modo de comunicación	----		Equipamiento	La comunicación es aplicada
			---		Sin equipamiento	La comunicación del nivel es aplicada

Para interruptores de 4 dígitos

	No.	Item de ajuste	DIP1	DIP2	DIP3	DIP4	Concecuencia
ON ON 1 2 3 4	1	Modo de función de bomba de drenaje	OFF	OFF	ON	- -	Con bombeo de drenaje
			OFF	OFF	OFF	- -	Sin bombeo de drenaje
	2	Generador de ondas suaves o calefactor de cárter	OFF	OFF	- -	ON	Funcion de onda ligera
			OFF	OFF	- -	OFF	Sin funcion de onda ligera

Unidad de exteriores

1. Retire la bandeja de mantención en el lado derecho de la unidad.
2. Suelte los tornillos del sujetador de alambre, luego saque el sujetador.
3. Conecte los cables de poder y los cables de señal al conector como muestra el diagrama de alambrado en la unidad.

Explicación de los saltos de los DIPS en la pantalla principal de exteriores

	No.	**Item de ajuste**	DIP1	DIP2	**Consecuencia**
ON 1 2	1	Tipo de ajuste	ON		Tipo de solo enfriamiento
			OFF		Tipo de bomba de calor
	2	Modo de comunicación	- -	ON	Comunicación de la onda
			- -	OFF	Nivel de comunicación

Nota: renueve el suministro electrico de la unidad cuando el modo de salto termine.

Conexión y formato del cable suministro eletrico

- los parámetros relacionados son los siguientes:

No.	Capacidad de enfriamiento nominal	Cable de poder de la unidad de interiores (mm^2)		cable de poder de la unidad de exteriores(mm^2)		Cable conector de las unidades de interiores y de exteriores (control de la unidad de exteriores 220V)		Sólo enfriamiento, bombeo de calor, bombeo de calor (cable conector de sensor)	
		Sólo enfriamiento	Bombeo de calor	Solo enfriamiento	Bombeo de calor	Solo enfriamiento	Bombeo de calor	Solo enfriamiento	Bombeo de calor
1	12000(1 Face)	3G1.5	3G1.5	---	---	3X1.5	5X1.5	---	2X0.5
2	18000(1 Face)	3G2.5	3G2.5	---	---	3X2.5	5X2.5	---	2X0.5
3	24000(1 Face)	3G1.0	3G1.0	3G2.5	3G2.5	2X1.0	4X1.0	---	---
4	36000(1 Face)	3G1.0	3G1.0	3G4.0	3G4.0	2X1.0	4X1.0	---	---
5	36000(1 Tres)	3G1.0	3G1.0	3G2.5	5G2.5	2X1.0	4X1.0	---	---
6	42000(1 Face)	3G1.0	3G1.0	3G4.0	3G4.0	2X1.0	4X1.0	---	---
7	42000(3 faces)	3G1.0	3G1.0	5G2.5	5G2.5	2X1.0	4X1.0	---	---
8	48000(1 Face)	3G1.0	3G1.0	3G6.0	3G6.0	2X1.0	4X1.0	---	---
9	48000(3 Faces)	3G1.0	3G1.0	5G2.5		2X1.0	4X1.0	---	---
10	60000(1 Face)	3G1.0	3G1.0	3G6.0	3G6.0	2X1.0	4X1.0	---	---
11	60000(3 Faces)	3G1.0	3G1.0	5G4.0	5G4.0	2X1.0	4X1.0	---	---

Nota:

- los números en la tabla de arriba están basadas en el suministro electrico independiente de las unidades de interior y exterior.
- Los tamaños de los cables entregados en la tabla superior pueden ser aplicados en ambos modos de control de la unidad de exteriores (de 220V o de 24V).
- El alambrado debiese ser manipulado por un electricista certificado, y debería estar en conformidad con las regulaciones del departamento local de suministro de poder y los estándares de electrodomésticos.
- Ambas unidades, de interiores y exteriores debiesen estar correctamente conectadas a tierra.
- Las condiciones de ambiente deberían tomarse en cuenta (temperatura ambiente, luz del sol directa)
- Las dimensiones del alambrado son valores mínimos para los núcleos de metal de los cables. Considere la pérdida de voltaje y utilice el suministro de poder nuclear de un grado mayor.
- Si las líneas del suministro de poder son dañadas, se requiere contactar a nuestro departamento de manten-

CÓMO OPERAR LA UNIDAD

Operación del temporizador ENCENDIDO/APAGADO

- AUTOMATICO- ENCENDICO/APAGADO

A. Presione el botón OFF cuando el aire acondicionado esté encendido para iniciar la función de automático y apagado del temporizador.

Mientras tanto, ○ de ○→◴ comienza a parpadear en la pantalla.
Presione el botón OFF cuando el aire acondicionado esté encendido para iniciar la función de automático y apagado del temporizador.
Mientras tanto, | de ◴→○ comienza a parpadear en la pantalla.

B. Cada vez que se presiona ON OFF el tiempo del modo automático, de apagado y de encendido aumenta una hora (12 horas a lo más) y los dígitos del tiempo de dichas funciones aparecerán en la pantalla.

C. Presione SET para fijar una hora del tiempo en su modo automático, encendido y apagado. El | o ○ dejarán de parpadear en la pantalla del control remoto.

Cancelación de la operación del temporizador en modo AUTOMATICO-ENCENDIDO/APAGADO.

A. Si quiere cancelar la función del temporizador presione CANCEL hasta que los dígitos de la hora del automático, encendido y apagado y ◴→○ o ◴→| desaparezcan

Nota:
- La operación de encendido y apagado del temporizador debe ser fijada de nuevo después de una falla de poder.

- Una vez que el tiempo del temporizador en su modo auto, encendido y apagado es fijado y usted quiere cambiarlo, usted debería cancelar la operación previa.

- Si aprieta el botón SET sin querer, después de que el tiempo en auto/on/off fuera fijado, el sistema contará una hora nueva basada en la muestra de la hora actual.
s de una falla de poder.

Ajustes para la operación

MODO AUTOMÁTICO:

En este modo, el aire acondicionado puede ser ajustado a la temperatura más agradable automáticamente. Al comienzo de la operación, el aire acondicionado seleccionará un modo de operación de acuerdo a la temperatura de la habitación. La siguiente tabla muestra las condiciones que son seleccionadas para comenzar.

Temperatura de la habitación (RT)	Modo seleccionado		Tipo de la bomba de calor	
	Modo	Temperatura inicial del ajuste	Modo	Temperatura inicial del ajuste
RT≥28°C	Frio	26°C	Frio	26°C
28°C>RT≥25°C		RT-2		RT-2
25°C>RT≥23°C	Ventilador	RT-2	Ventilador	RT-2
RT<23°C		21°C	Calefacción	

MODO DE ENFRIAMIENTO

Presione el botón de "swing" para cambiar el flujo de la dirección del aire.

Presione el botón de velocidad del ventilador para cambiar la velocidad del ventilador de la unidad interior.
Presione el botón de ajuste de temperatura para cambiar la temperatura en el rango que va desde los 16°C hasta los 31°C.

MODO SECO

En este modo, el aire acondicionado automáticamente escoge la temperatura de la habitación y esta temperatura no aparecerá en pantalla.
El botón de temperatura y el botón de velocidad del ventilador no están disponibles.
Presione el botón de swing manual o el de swing y cambie la dirección del flujo de aire.

MODO DE VENTILADOR

En este modo la unidad de exteriores no opera. Sólo el ventilador de la unidad de interiores funciona.
Presione el botón de swing manual o de swing solo para cambiar el flujo del aire.
Presione el botón de velocidad del ventilador para cambiar la velocidad del ventilador de la unidad de interiores.

MODO DE CALEFACCIÓN

Presione el botón de swing manual o de swing solo para cambiar el flujo del aire.
Presione el botón de velocidad del ventilador para cambiar la velocidad del ventilador de la unidad de interiores.
Presione el botón de ajuste de temperatura para cambiar la temperatura en el rango que va desde los 16°C hasta los 31°C.

MODO DE DESCANSO
Modo de descanso puede operar en modo seco y modo de enfriamiento.

A. El ventilador interior corre a velocidad lenta.

B. Después de una hora de operación, la temperatura aumentará en 1°C.
Una hora después la temperatura volverá a aumentar 1°C.
La unidad, entonces, continuará su funcionamiento 2°C arriba de la temperatura fijada en un comienzo.

Modo de descanso en modo de calefacción (de calor)

A. El ventilador interior corre a velocidad lenta.

B. Después de una hora de funcionamiento, la temperatura disminuirá en 2°C.
Una hora después, la temperatura fijada disminuirá 2°C nuevamente.
La unidad, entonces, continuará su funcionamiento 4°C por debajo de la temperatura fijada al comienzo.

Pantalla de la unidad de interiores

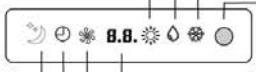

- Normalmente, la pantalla LCD mostrará la temperatura ambiente actual
- Cuando se presiona el botón de ajuste de temperatura, la pantalla LCD hará parpadear la temperatura actual, es decir, la que usted había fijado previamente. Si no hay ninguna operación dentro de 10 segundos, el número parpadeante se convertirá en la nueva temperatura ambiente de interiores.
- Cuando se presiona el botón de ajuste de tiempo, la pantalla LCD hará parpadear el tiempo que usted fijó como actual con anterioridad. Si no hay ninguna operación dentro de los 10 segundos siguientes, el número parpadeante se convertirá en el nuevo horario de la unidad de interiores.
- Cuando la unidad no está funcionando correctamente, la pantalla LCD mostrará el código de falla de forma parpadeante. (véase la tabla de códigos de funcionamiento incorrecto de la unidad)

Tabla de códigos de funcionamiento incorrecto de la unidad

Códigos de funcionamiento incorrecto en la pantalla LCD				
	Número Código	Mal funcionamiento	Causa	Tratamiento
1	A0	Funcionamiento incorrecto del suministro de poder	Fase fallida o fase muy corta	Encuentre la razón y luego arregle el alambrado
2	C0	Comunicación de los cables	El cable de control no está muy bien conectado	Conecte el cable de control firmemente
3	C1	Funcionamiento incorrecto en la comunicación de la unidad de interiores con la unidad de exteriores	Ambas unidades están incomunicadas	Contacte al centro de servicio local
4	E1	Funcionamiento incorrecto del sensor de la temperatura ambiental de interiores	El sensor es anormal	Corte el suministro de poder, revise si el sensor está bien conectado, si es así, entonces reemplace el sensor anormal
5	E2	Funcionamiento incorrecto del sensor de la temperatura de la bobina de interiores	El sensor es anormal	Corte el suministro de poder, revise si el sensor está bien conectado, si es así, entonces reemplace el sensor anormal
6	E4	Funcionamiento incorrecto del sensor de la temperatura de la bobina de exteriores	El sensor es anormal	Corte el suministro de poder, revise si el sensor está bien conectado, si es así, entonces reemplace el sensor anormal
7	H1	Alarma de protección de la unidad de exteriores	La unidad de exteriores está fallando	Encuentre la causa mientras el modo de parpadeo de la luz en la unidad de exteriores, se muestre en la pantalla
8	H2	Alarma de protección del compresor de alta presión / sobrecarga	La temperatura de exteriores es muy alta, la entrada y la salida del aire están bloqueadas, el filtro del aire está muy sucio	Encuentre la cause y arréglelo
9	H3	Alarma de protección de compresor de baja presión	La temperatura de exteriores es muy baja, el refrigerante se ha fugado mucho, la presión de succión baja rápidamente cuando recibe el refrigerante de la unidad de exteriores	Encuentre la causa y arréglelo.
10	P1	Protección anticongelamiento de la unidad interior cuando está en modo de congelamiento	Protección del sistema	Recuperación automática
11	P2	Protección de exceso de calor de la unidad interior cuando está en modo de enfriamiento	Protección del sistema	Recuperación automática
12	P3	Protección de exceso de calor de la unidad interior cuando está en modo de enfriamiento	Protección del sistema	Recuperación automática
13	P6	Falla de funcionamiento de la unidad	Protección del sistema	Reiniciar el programa
14	P7	Protección en contra del aire frío cuando está en modo de calefacción	Protección del sistema	Recuperación automática
15	CF	Protección de descongelamiento estando en el modo de calefacción	Protección del sistema	Recuperación automática

Nota: cuando el controlador con cable está en uso, los códigos de las mal funciones de arriba, se mostrarán en la pantalla LCD. Además el controlador de cable, también puede recibir señal remota del

Indicaciones de los funcionamientos incorrectos de la pantalla principal de la unidad de exteriores

No.	Funcionamiento incorrecto	Modo de parpadeo de la luz
	Mal funcionamiento del suministro de poder	Parpadea por una vez y luego se suspende por 3 segundos en un circulo.
1	Mal funcionamiento del suministro de poder	Parpadea por una vez y luego se suspende por 3 segundos en un círculo.
2	Alarma de protección de sobrecarga del compresor	Parpadea 5 veces continuamente, y luego se suspende 3 segundos en un círculo.
3	Alarma de protección de alta presión del compresor	Parpadea 6 veces continuamente, y luego se suspende 3 segundos en un círculo.
4	Alarma de protección de baja presión del compresor	Parpadea 7 veces continuamente, y luego se suspende 3 segundos en un círculo.
6	Alarma de protección del compresor de exteriores	Parpadea 8 veces continuamente, y luego se suspende 3 segundos en un círculo.

Modo de emergencia

Cuando el controlador funciona de manera incorrecta, hay un botón de emergencia en el panel de control principal de interiores, el cual puede controlar la máquina.

Cada vez que usted presione este botón, el aire acondicionado responde en la siguiente secuencia:

Modo automático forzado → STOP
Modo de enfriamiento forzado → Emergencia
Detención. → STOP

Nota: cuando el control con cable está en uso, el botón de emergencia no está disponible, a menos que usted saque la interfase del control con cable, lo corte y luego reestablezca la conexión con el suministro de poder.

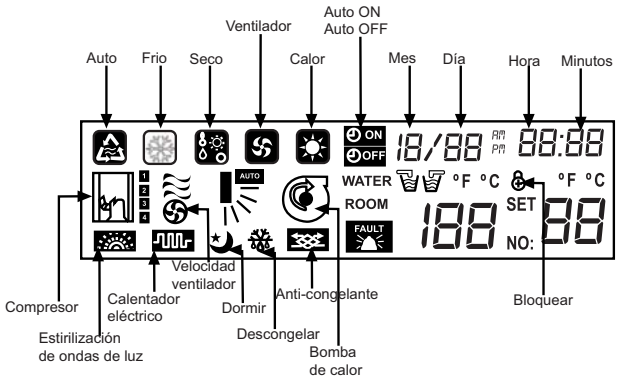

Instructivo de simbolos en la pantalla LCD
(Algunos sombolos no se pueden mostrar en la práctica)

CONTROLADOR DE CABLES (OPCIONAL)

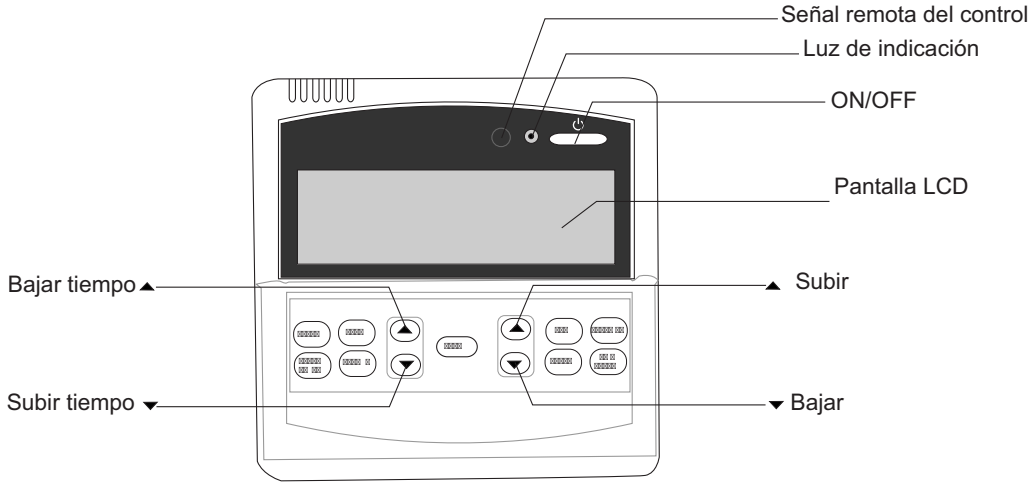

OPERACIÓN DEL AIRE ACONDICIONADO

Instalación del cable de mando

Al instalar el control fijo, ajustelo por la parte de atras. Haga click en la parte frontal del control, luego empujelo haciendo presión contra la parte de atras.
Al desmontar la cubierta posterior, siga los siguientes pasos:

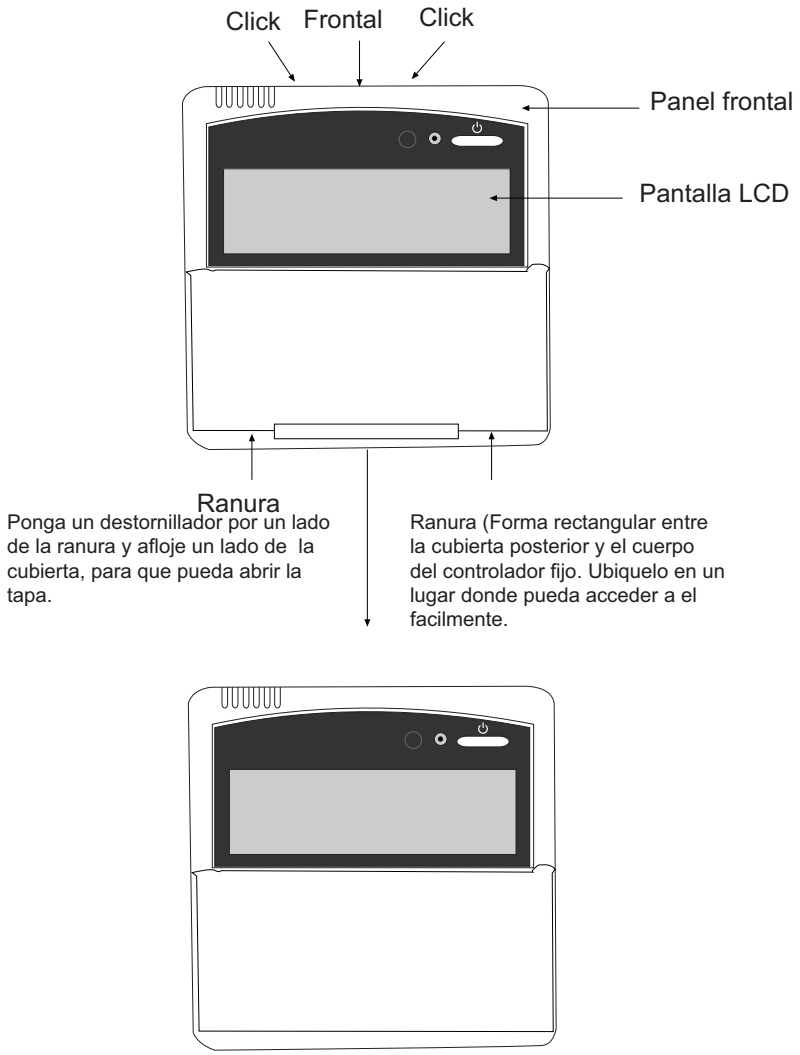

Nota:
Si presiona el panel del control fijo con mucha fuerza, puede quebrar la pantalla de LCD o el tablero PCB interior.

OPERACIÓN DEL AIRE ACONDICIONADO

· Operación del control fijo

1 Andar/Detener

· Cuando el botón ON / OFF se presiona una vez, se inicia la unidad y se enciende la luz verde.
· Cuando presione el botón ON/OFF denuevo, la luz roja se encenderá.

2 Ajuste de temperatura

· Siempre que presione el botón ▲ aumenta el ajuste de la Tº en 1ºC, siempre que presione el botón ▼ bajará la temperatura en 1ºC.
· El rango de temperatura es de 18-31ºC.

3 Ajuste del ventilador

Prresione el botón de velocidad del ventilador, para cambiar la velocidad del vemntilador hagalo en el siguiente orden (En la parte gris donde intermitente.):

Baja	Media	Alto	Automatico

4 Selección dormir

· Presione el botón DORMIR una vez para comenzar la función.

· Una vez que este activada la función de sueño, EL indicador encenderá la luz en la pantalla LCD del control fijo, y el ventilador funcionará a baja velocidad.

5 Ajuste de la dirección del aire

Presione el botón SWING, para cambiar la dirección del aire de la unidad interior, en el siguiente orden:

Auto Swing	Manual Posición 1	Manual Posición 2	Manual Posición 3	Manual Posición 4	Manual Posición 5
AUTO					

6 Selecione el modo de operación

Cuando la unidad se encuentra en modo de espera, pulse el botón MODO de operación y cambiara el siguiente orden:

Frio	Seco	Ventilador	Calor	Auto

OPERACIÓN DEL AIRE ACONDICIONADO

7 Día y hora

· Cuiando el display esta normal, presione el botón TIME una vez, para setear el Día /Hora, mientras tanto, sonará un *¡Bip!* en el display, presione nuevamente el botón TIME para finalizar y sonará 2 veces *¡Bip!.*

8 Operación del temporizador

· Cuando el display esta normal, presione el botón TIME▲ una vez y se configurará el AUTO-ON mientras la luz ON está encendida, presione el boton TIME▼ una vez y se configurará el AUTO-OFF, mientras la luz OFF está encendida.

· Cuando setee el temporizador, presione TIME▲ o TIME▼ para cambiar los item entre los parametros del temporizador y Día/Hora.

· Cuando setee el temporizador, presione UP▲ o DOWN▼ para camb iar los valores de los parametros del temporizador y Día/Hora.

· Parámetro del temporizador:

00: Configuración invalida; 01:Valido simple-temporizador; 02: Valido ciclico-temporizador.

· Cuando setee el temporizador, presione el botón TIME una vez para finalizar la configuración del temporizador mientras, sonará *¡Bip!* 2 veces.

9 Selección de función Light wave

· Presione el botón LIGHT WAVE una vez, para comenzar la función Light Wave. Presionelo nuevamente y se detendrá la función.

· Una vez activada la función light wave, la luz se iluminará en la pantalla LCD del control fijo.

10 Verificación de falta de temperatura

Cuando presiones el botón ENQUIRY cambiará la imagen en el visor entre “display normal”, “ temperatura del sensor”, “Verificar falta de corriente en el visor” (si la unidad no funciona) y “error en la historia de navegación” (si hay fallas registradas).

· En en visor de verificación del sensor de temperatura, presione el botón UP▲ o DOWN▼ para verificar la temperatura.

A0: temperatura de la sala; A1: Temperatura del serpentín interior; A2: Temperatura del ambiente exterior; A3: Temperatura del serpentín exterior

· En el visor actual de verificación, la luz FAULT parpadeará mostrando el código de error en el visor del control fijo.

· En la ventana de historia de navegación, la luz FAULT estará encendida la falla de time, el código y el número de falla, se mostrarán en el visor del control fijo.

11 Función Resetear

· Cuando la unidad está en falla y la luz está prendida. presione el botón RESET para desbloquear la cerradura de falla y un sonido *¡Bip!* indicará la función.

· En el visor de verificación historico de fallas, presione el botón RESET por 10 segundos para eliminar el registro de la falla, un sonido *¡Bip!* indicará la función.

OPERACIÓN DEL AIRE ACONDICIONADO

12 Unidad de verificación de parámetros

· Cuando la unidad este apagada, presione el botón SETpor 5 segundos hasta que empiece a sonar *¡Bip!* constantemente, presione el botón SET nuevamente, en la unidad del parámetro de verificación para modificar el modo (ignore ingresar el password).

En los parámetros de verificación del modo verificación, presione el botón TIME▲ y TIME▼, chequear los parámetros cambiados.

13 Modificación de los parámetros de la unidad

Cuando la unidad esta apagada, presione el botón SET por 5 segundos hasta que suene *¡Bip!,* a continuación escriba el password y preesione el botón SET denuevo para moverse dentro del modo de la modificación de los parámetros de la unidad (La palabra PASS se mostrará).
Nota: Contactese con el proveedor de local para obtener el password.

Para modificar los parámetros de la unidad, presione TIME▲ y TIME▼ para seleccionar los parámetros que desee cambiar. Presione UP▲ o DOWN▼, para cambiar los parámetros; presione el botón RESET y se restaurará a la configuración de fábrica.

⚠ **NOTA:**
Los parametros permitidos desde fábrica para modificar son los indicados por el siguiente cuadro, cualquier otro parametro modificado, no es responsabilidad del fabricante por cualquier problema causado por esta modificación.

No.	Parámetros	Rango normal	Defectos en los valores	Instrucciones
01	Compensación Tº de la sala.	-5ºC ~5ºC	0ºC	"..." Significa deteción del sensor exterior la bobina está protegida.
02	Compensacíon Tº serpentín exterior.	-5ºC ~5ºC	0ºC	
03	Bobina de protección del anticongelante en la refrigeración.	-5ºC ~5ºC	-2ºC	
04	Bobina de protección del sobrecalentamiento en la calefacción.	50ºC ~80ºC	65ºC	
05	Compresor de tiempo mín. en espera.	0~10 mins.	3mins.	
06	Compresor de funcionamiento mín. en espera.	0~10 mins.	3mins.	
07	Protección del tiempo de protección en baja presión.	0~10 mins.	3mins.	
08	Tiempo de descongelación.	8~20 mins.	8mins.	
09	Tº serpentín exterior. para poner fin a la descongelación.	8~20ºC	12ºC	
10	Reiniciado automatico.	0/1	0	0: permitir; 0: inhabilitar
11	Tº fahrenheit o Celsius.	0/1	0	0: Celsius; 1: Fahrenheit
12	Modo 12 o 24 horas.	0/1	0	0: 24 horas; 1: 12 horas
13	Modo de cambio de la configuración.	0/1	0	0: En modo de espera o en funcionamiento de estado, cambiando el modo está disponible. 1: El estado de ejecución, el modo de cambiar no está disponible.
14	Protección del ventilador a max. velocidad.	0/1	0	0: Velocidad del ventilador; 1:Protección de alta velocidad.
15	Light wave generador/calentador del carter.	0/1	0	0: Generador light wave; 1: Calentador del carter.

CUIDADO Y MANTENCIÓN

Para un continuo funcionamiento de alta calidad, y para minimizar el riesgo de falla del equipo, es esencial que una mantención periódica se le haga a este equipo. La habilidad de hacer una mantención apropiada en esta unidad requiere ciertas habilidades mecánicas y herramientas. Si usted no posee estas habilidades, contacte a su encargado de mantención. Consulte con su comerciante local por la disponibilidad que este tenga para trabajar en un contrato para dicha mantención. La mantención apropiada es muy importante porque ayuda a obtener el mejor desempeño de la máquina. Como mínimo esta mantención debería contar con los siguientes ítemes:

1.Asegúrese que no haya ningún bloqueo de materiales en el escape de la unidad interior y exterior.

2.Asegúrese de que la cubierta de protección de la unidad de exteriores haya sido removida.
3.Asegúrese que el cable de tierra haya sido conectado correctamente.

4.Asegúrese de que no haya ninguna condición de doblado, elevación o bloqueo en el drenaje de la cañería flexible.

5.Asegúrese de que el filtro haya sido instalado apropiadamente. Si el aire acondicionado funciona sin este filtro, polvo u otros desechos pueden entrar a la máquina causando daños.

⚠ ADVERTENCIA:

Tenga cuidado cuando remueva las partes de la unidad. Puede provocar heridas personales al pasar a llevar alguna de las orillas de las estructuras de metal puntiagudo presentes en todo el equipo de construcción de hoja de metal.

⚠ IMPORTANTE:

La instalación y servicio del equipo de aire acondicionado puede ser peligroso debido al sistema de presión y a los componentes eléctricos que éste posee. Sólo personal entrenado y calificado debería manejar el equipo.

Cuando comience a trabajar con el equipo de aire acondicionado, ponga atención a las precauciones detalladas en el manual y las etiquetas de la unidad, tomando en cuenta otras precauciones de seguridad que puedan aplicarse. Siga todos los códigos de seguridad.

Use lentes de seguridad y guantes de trabajo. Use tela abrasiva cuando haga operaciones de soldadura. Tenga un extinguidor disponible para cuando lleve a cabo operaciones de soldadura.

⚠ ADVERTENCIA:

Para evitar el riesgo de shock eléctrico, heridas personales o la muerte, desconecte todo poder eléctrico de la unidad antes de llevar a cabo cualquier mantención.

Despiece

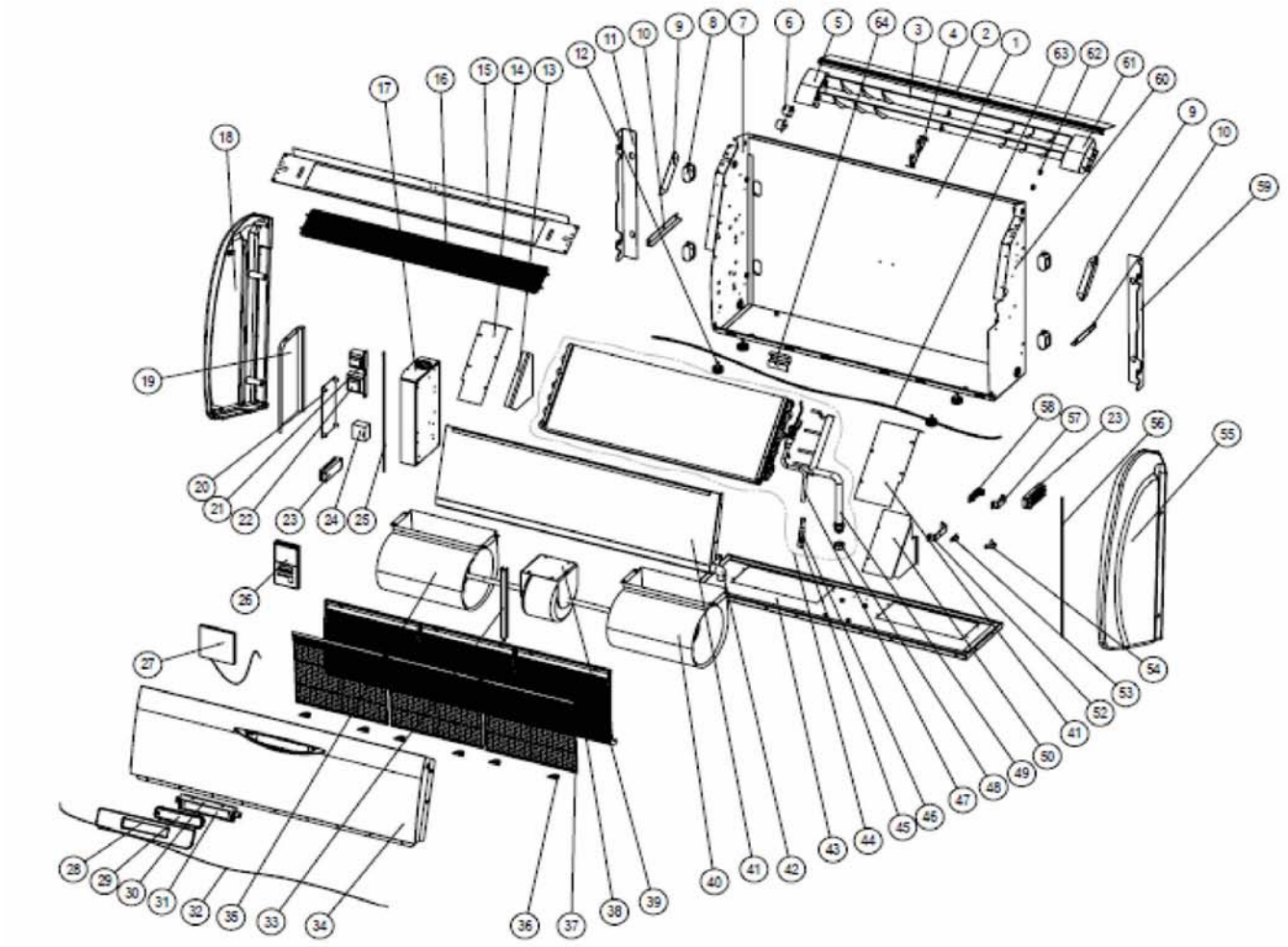

No.	Nombre de las partes	Uni.
1	PLATE , BACK	1
2	PLATE, TOP	1
3	PANEL, LOUVER , PLASTIC	2
4	PANEL, SUPPORT LOUVER , PLASTIC , 90 DEGREE	1
5	BAR , LEFT, PLASTIC	1
6	STEPPING MOTOR	2
7	PLATE , SIDE , LEFT	1
8	COVER , FIXHOLE, PLASTIC	4
9	PLATE , COIL, FIXER , SIDE	2
10	PLATE , FAN HOUSING -FIXER	2
11	PLATE , HANGER , LEFT	1
12	BOTTOM STEPPING, PLASTIC	4
13	PLATE, COIL, FIXER , BACK, LEFT	1
14	PLATE, COIL, FIXER , LEFT	1
15	PLATE, GRILL, FRONT	1
16	PLATE, GRILL, HAND PROTECTOR	1
17	CONTROL BOX	1
18	PANEL, SIDE , LEFT, PLASTIC	1
19	ELECTRIC BOX LID , PLATE	1
20	MAIN PC BOARD	1
21	PCB TRANSFORMER	1
22	CONTROL TRANSFORMER	1
23	TERMINAL 6P 450V A C 4M M 2	2
24	CAPACITOR , 3μF 450V	1

25	COILSENSOR , R 25=10K , B =3950, L=1000m m	1
26	WIRELESS REMOTE CONTR O L	1
27	WIRE CONTROL	1
28	SCREEN, FRONT, PLASTIC	1
		1
29	SCREEN, FRONT INSIDE , PLASTIC	1
		1
30	PANEL, CONTROL DISPLAY, PLASTIC	1
31	PC_BOARD , DISPLAY	1
32	WIRE, BULK, 18C2, WH, 016, AWM, TEW	1
33	PLATE , U SUPPORTER	1
34	PLATE, FRONT	1
35	FAN, SYP150/200J, LEFT	1
36	LOCK FOR RETURN GRILL, PLASTIC	6
37	FILTER, AIR-RETURN, PLASTIC	3
38	GRILL, AIR-RETURN, PLASTIC	3
39	MOTOR	1
40	FAN, SYP150/200J, RIGHT	1
41	PAN, DRAIN, FRONT	1
42	PIPE , DRAIN	1
43	PLATE , MOTOR BASE , ASSEMBLY	1
44	COIL ASSEMBLY	1
45	FLOW CONTROL BODY	1
46	PISTON , 042”	1
47	DISTRIBUTOR ASSEMBLY	1
48	CONCOURSE LID	1
49	HEADER , TUBE , ASSEMBLY	1
		1
50	PLATE, COIL, FIXER , BACK , RIGHT	1

51	PLATE, COIL, FIXER , RIGHT	1
52	PLATE , TUBE CONTROL, SIDE , RIGHT	1
53	PLATE, TUBE FASEND 1, SIDE , RIGHT	1
54	PLATE, TUBE FASTEN2, SIDE , RIGHT	1
55	PANEL, SIDE, RIGHT, PLASTIC	1
56	ROOM SENSOR, R25=10K, B=3950, L=1000mm	1
57	CLAMP, HOSE, ABS	1
58	CLAMP, HOSE, ABS	1
59	PLATE, HANGER ,RIGHT	1
60	PLATE, SIDE, RIGHT	1
61	BAR, RIGHT, PLASTIC	1
62	BUSH, PLASTIC	2
63	WIRE, BULK , 18C2, BK , 016, AWM , TEW	1
64	PLATE, MID, U HOLDER	1

Recal | EQUIPOS DE CLIMATIZACIÓN
calor solar bio aire

Avertencia!

Por su seguridad lea las advertencias de seguridad y todas las instrucciones. No respetar las advertencias e instrucciones que se indican a continuación podría provocar un accidente.

- Este aparato no debe ser usado por niños o personas con reducida capacidad física, sensorial o mental, o falta de experiencia o conocimiento a menos que les hayan sido dadas instrucciones por una persona responsable.

- Apague todos los controles y desconecte el equipo cuando no vaya a limpiarlo.
  Espere que el aparato se enfríe antes de limpiarlo o desarmarlo.

- No use el equipo en exterioros.

- Si su equipo no enciende o no responde , comuniquese con Servicio Técnico de la empresa comercializadora o con su instalador local.

- No intente solucionar por usted mismo un problema técnico o eléctrico, consulte siempre al servicio técnico autorizado.